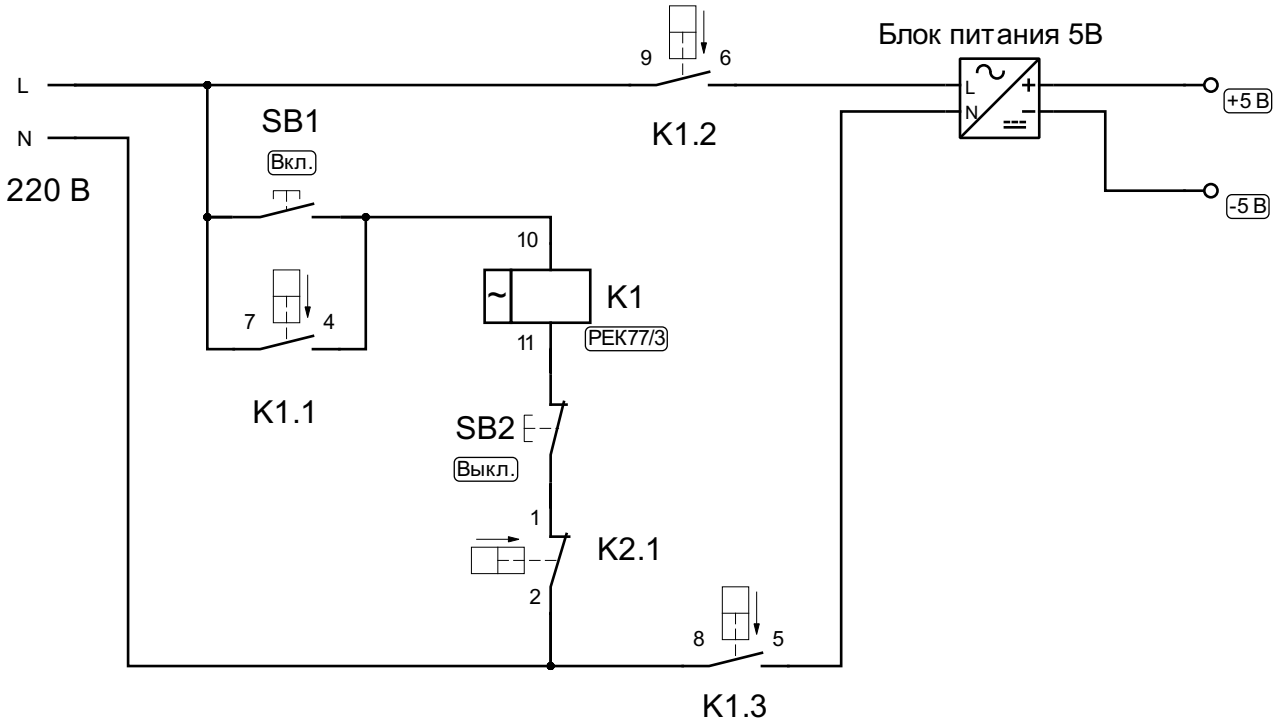

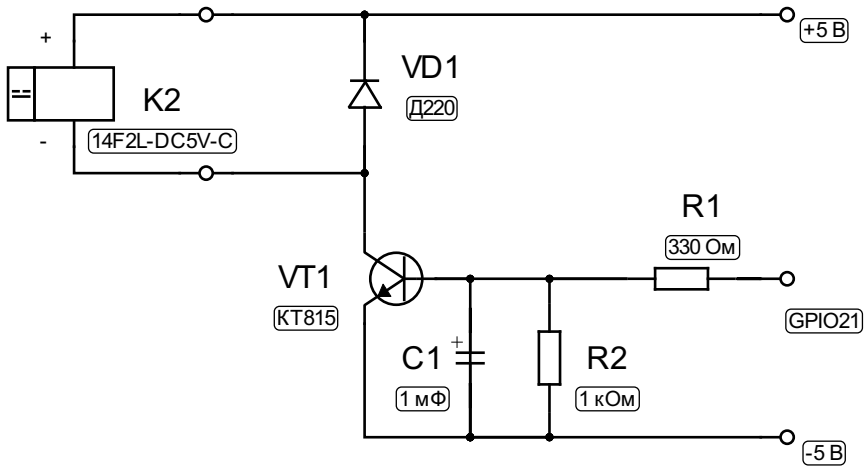

РЕК77/3

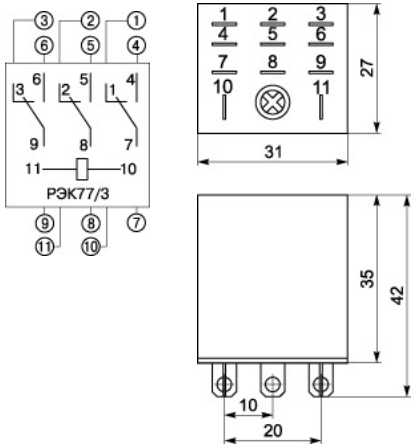
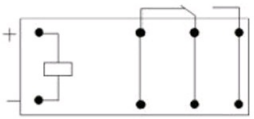
14F2L-DC5V-C