# Beer IDE 202

BEER 202 IDE это PATA/IDE−контроллер жестких дисков для MSX. В конструкции применены недорогие и доступные компоненты. Плата проста в изготовлении. Поддерживает одно устройство на шине.

Устройство было разработано Егором Вознесенским (SOLiD) в 1994–м году, прошивка создана на основе MSX DOS DiskROM версии 1, и потому — на 100% совместима с MSX-DOS 1, и, в определенной степени, с CP/M. Также, с устройством работают: MiSiX, UZIX, SymbOS. Плата не содержит и не требует ни маппера, ни MSX-DOS 2 — таким образом являясь идеальным решением для MSX 1.

**Вариант Камиля Каримова (caro)**

Разные клоны

# История создания

**Материал подготовлен на основе интервью с Максимом Власовым.** (декабрь 2023)

Самая длительная часть её — это поиски подходящего жесткого диска, на которые Егор потратил около полутора лет. Очень дорогие они тогда были. Бюджет был ограничен, как и у всех.

Это началось через полгода после нашего знакомства — в 1992-м. У меня тогда уже был огромный SASI диск: внутри 15 килограммовой коробки был огромный тороидальный трансформатор, полноразмерный пятидюймовый жесткий диск на 10 Мб формата MFM фирмы Rodime и MFM→SASI контроллер компании Xebec на Z80 (этот диск был в комплекте с CP/M компьютером Alphatronic). Мой первый проект для MSX как раз и был контроллером для его подключения к MSX, на макетке было 8 микросхем, ПЗУ на 16 КБ, плата вставлялась в слот MSX.

В конце августа 1992-го, притащил я это на математический факультет Педагогического института(метро Комсомольская). Показать двум очень хорошим знакомым (Глеб Аксёнов и Ян Криворуцкий — A&K, так подписывались они под своим творчеством на MSX). ...И вдруг, через несколько минут появляется Егор. Тогда я его еще не знал... Вот такая история знакомства вышла. А он моим винтом очень заинтересовался. Потом заключил, что вещь очень нужная, но для массовости необходимо уменьшить ее раз в десять. И, как мне показалось, с этого момента он стал подыскивать подходящий IDE жесткий диск. Именно IDE. MFM и RLL валялись повсюду, но, контроллеры были очень сложные. А вот IDE найти за разумные деньги было сложно. И он был в постоянном поиске. Когда вместе на радио рынок в Тушино ездили несколько раз, он у народа спрашивал, есть ли что–то подобное.

Идея использовать 8255 была у него с самого начала. Я был тогда большим противником этой идеи. Он нашел Application note как организовать 16-битные пересылки на 8255. Действительно, контроллер получился простой в повторении без ПЛИС.

В 1994-м году Егор нашел подходящий диск на 40 МБ и в том же году его контроллер заработал!

Нужно отметить, что новаторским было решение Егора переписать подпрограммы обращения к таблице размещения файлов FAT. Формат был изменен с 12- на 16-битный.

202 в названии появилось в 1997 году.

# Принципиальная схема

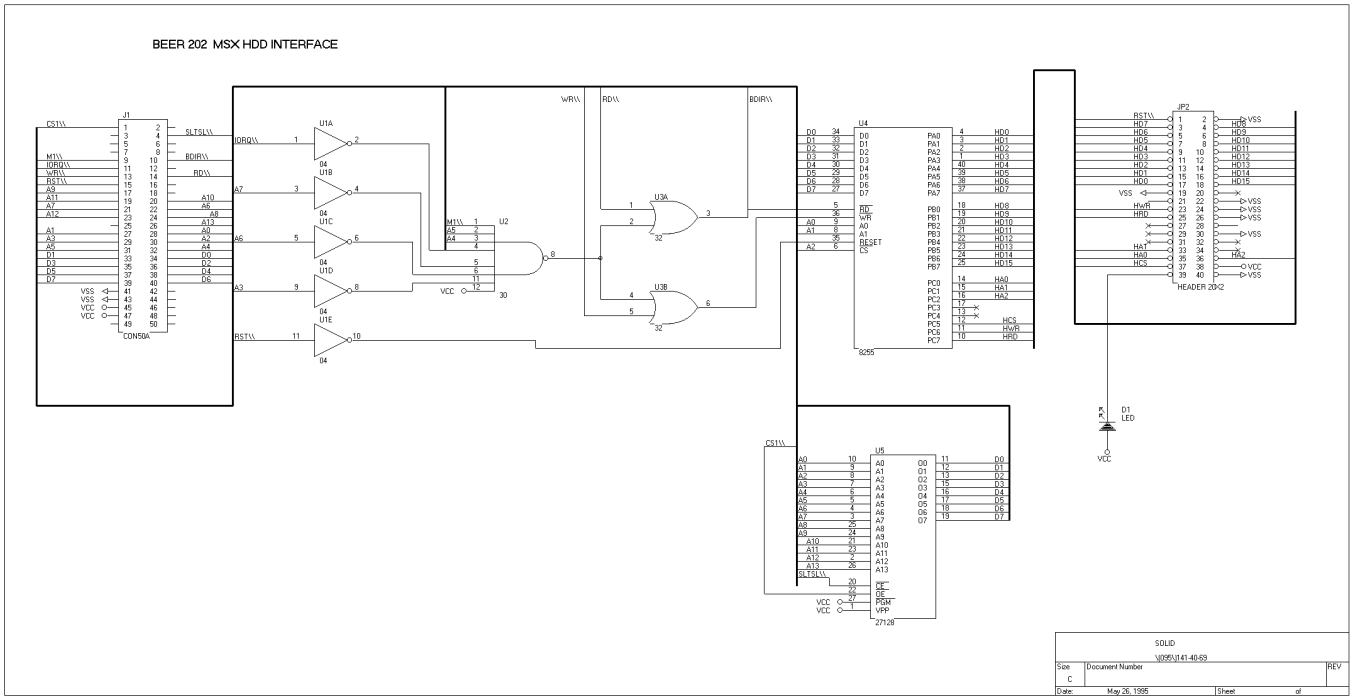


оригинал

# Прошивки

- Версия 1.8 (скачать, исходник)
- Версия 1.9RC1 (скачать), аннотированный дизассемблированный текст, предоставил **Александр Страйстар**
- Версия 2.03 (скачать, исходники)

# Ссылки

Beer IDE 202

Beer IDE

openMSX User's Manual : Beer IDE

http://sysadminmosaic.ru/msx/beer_ide/beer_ide

2024-03-20 22:02